avec le Profilé de fixation

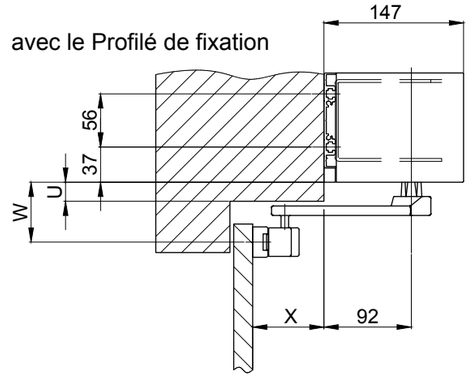

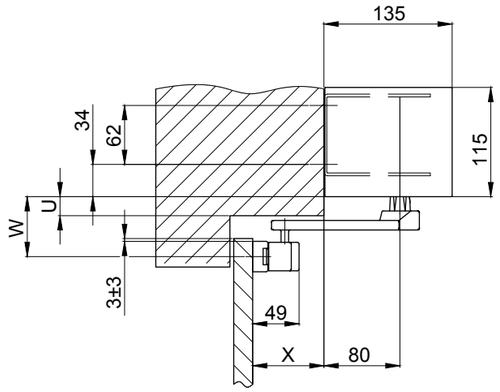

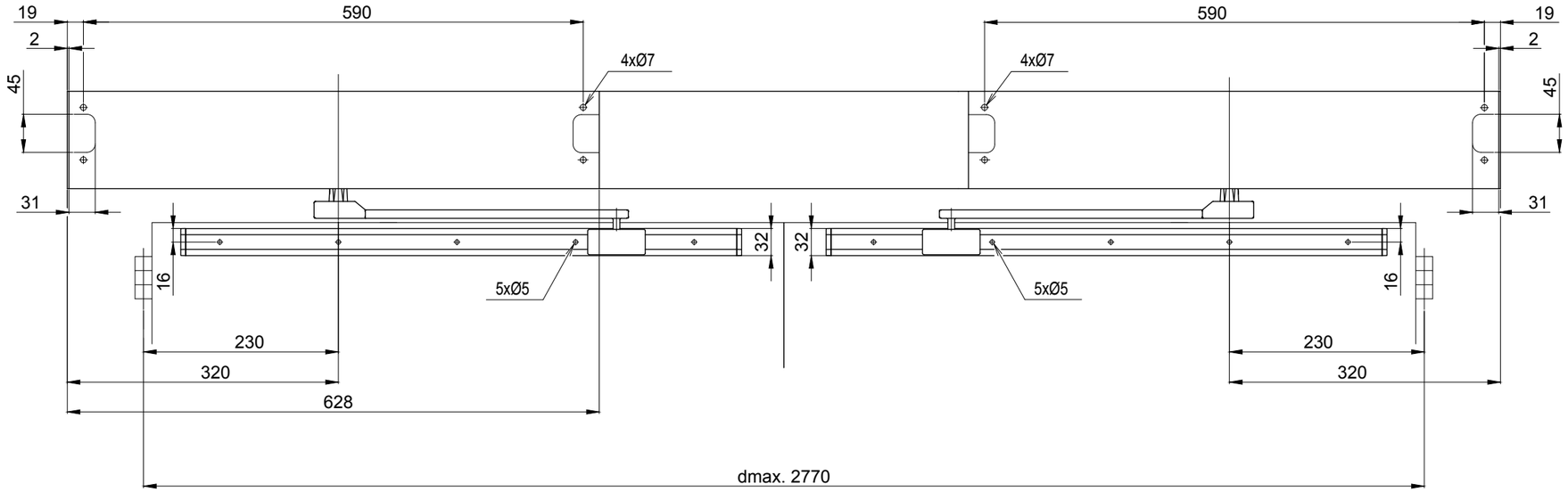

X	0..+150

U	0-24	0-65
W	63±3	104±3
	82	123

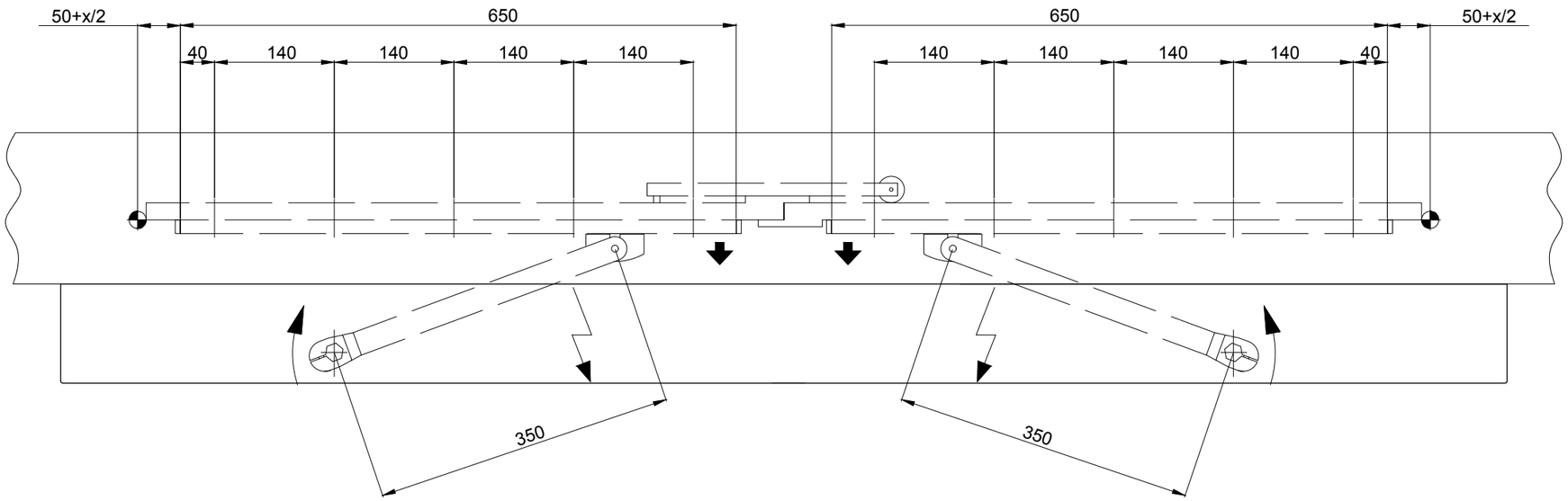

Objet:

Customer:

Ordre-Nr.: Date: Signature de libération:

Echelle	Dessiné	21.09.17	REFL
%	Bien pour imprimer	.	.

Type de commande : Mise en oeuvre:

iMotion 1301 levier coulissant 350mm/MDC

TORMAX AUTOMATIC — TORMAX est une division et une marque déposée de Landert Motoren AG, CH-8180 Bülach-Zürich

Document-Nr.: T3-386-61

Index: B